Comune di Palermo

Area Tecnica della Rigenerazione Urbana e delle OO.PP.
Settore OO.PP.
Servizio Edilizia Pubblica

Servizio di rimozione rifiuti abbandonati in modo incontrollato nell'area del centro sociale in via Di Vittorio allo Sperone

Tav.1 Inquadramento territoriale, planimetrie, sezioni

scale varie

Progettisti:
Paola Maida
ing. Leonardo Triolo

RUP:
arch. Paola Maida

luglio 2019

COROGRAFIA

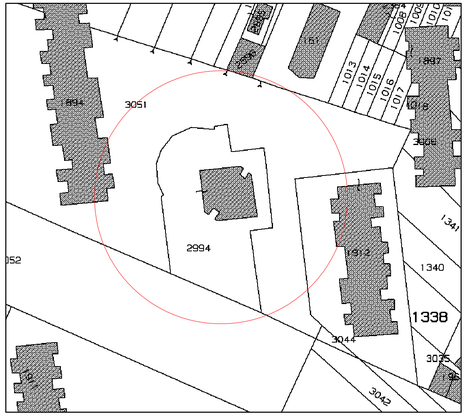

STRALCIO CATASTO TERRENI F. 89 P.LLA 1336

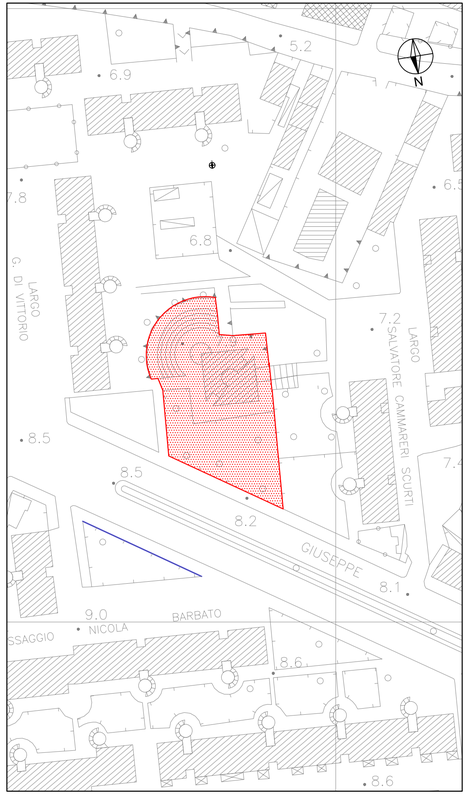

STRALCIO AEROFOTOGRAMMETRICO F. 50- SCALA 1/2000

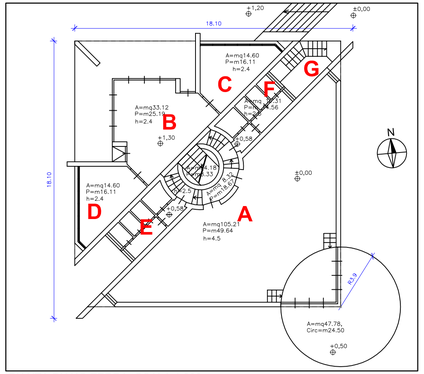

PIANTA PIANO TERRA- SCALA 1:200

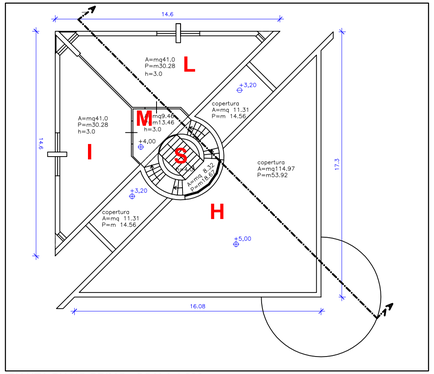

PIANTA PIANO PRIMO - SCALA 1:200

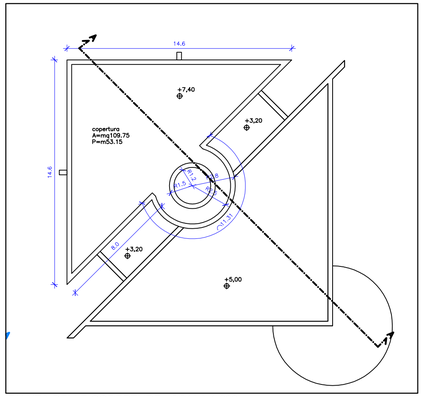

PIANTA DELLE COPERTURE - SCALA 1:200

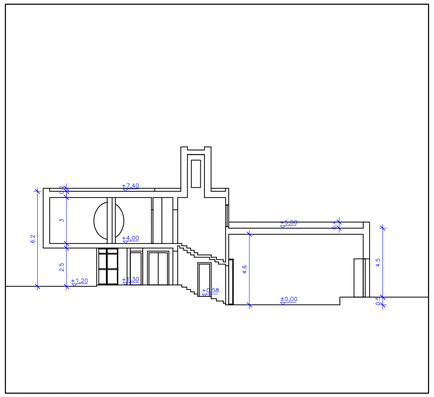

SEZIONE A-A - SCALA 1:200