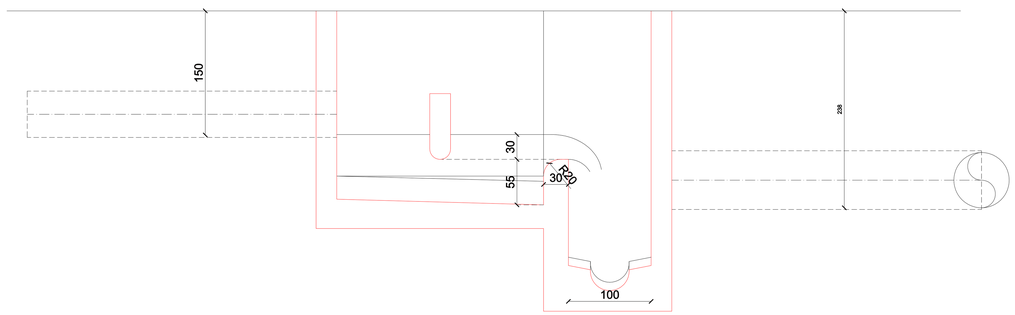

C-C

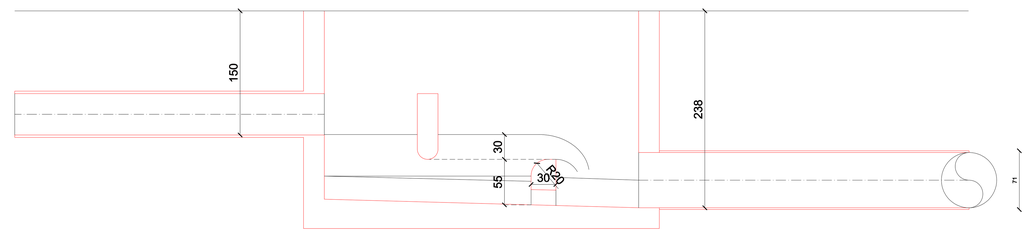

A-A

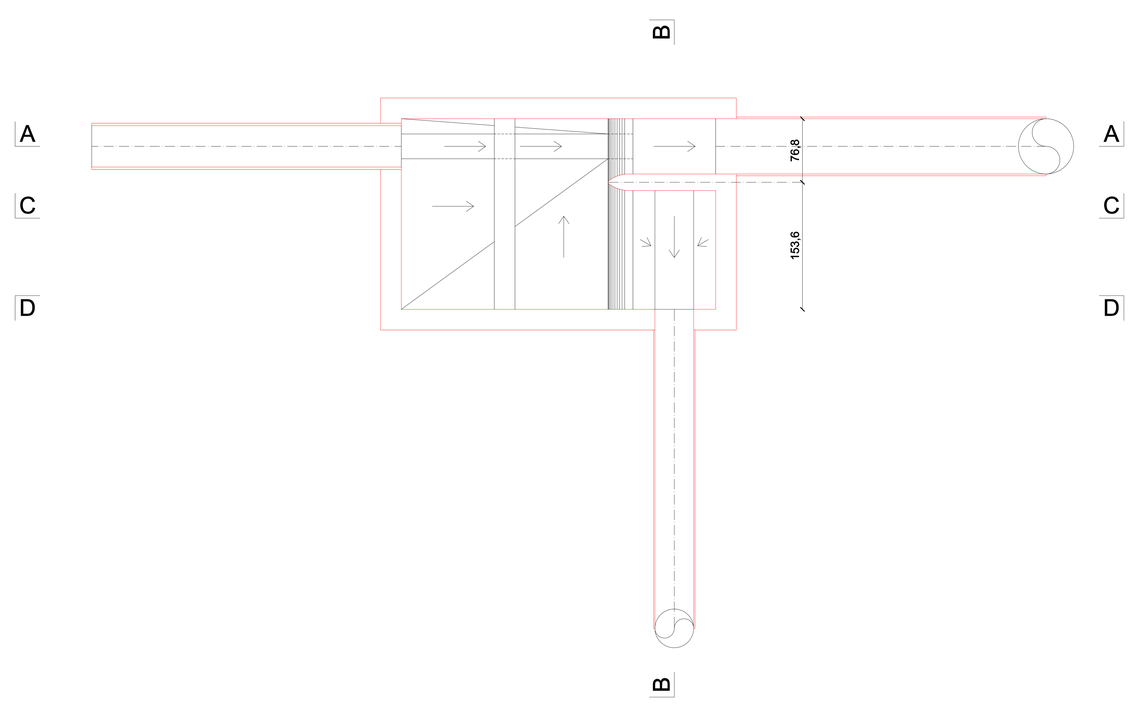

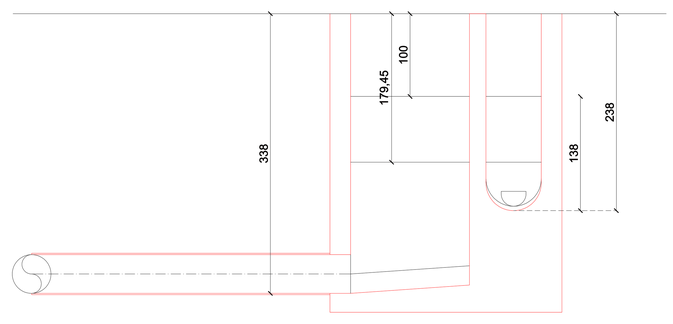

B-B

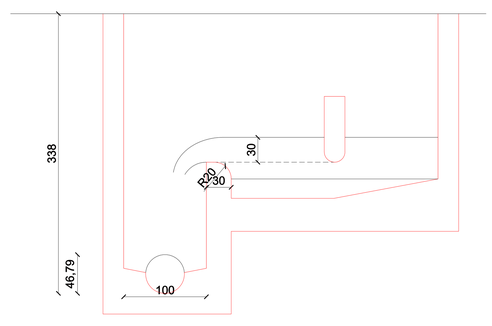

D-D

COMUNE DI PALERMO
Settore Opere Pubbliche
Servizio Viabilità

Progetto per il completamento dei lavori di costruzione del raddoppio della Circonvallazione di Palermo - 2° stralcio - lotto B - da via Altofonte e via Belgio. Decreto di trasferimento del Commissario ad Acta n : 2514 del 24/03/1994. Progetto ex Agensud 32/8/B.

Progetto svincolo di via Perpignano. Sovrappassi pedonali.

PROGETTO ESECUTIVO

NUMERO TAVOLA: I.7.1

ELABORATO: Particolari pozzetto ripartitore

SCALA: 1:50

DATA:

GRUPPO DI PROGETTAZIONE:
Il Coordinatore:Ing. Massimo Verga
Ing. Marisa Bellomo
Geol.Giuseppe Vinti
E.Geom. Filippo Aragona
E.Geom. Arch.Antonino Salamone
E.Geom. Giovanni Seghini
E.Prog.Dario Gueci
Arch.Gabriella Minaudo

CONSULENTE PER LE STRUTTURE:
Prof. Scibilia Ing. Nunzio

CONSULENTE PER LA GEOTECNICA:
Ing. Giovanni Margiotta

CONSULENTE PER GLI IMPIANTI:
Ing. Edoardo Romano

VISTI:

Rilievo planoaltimetrico: Geom. Giuseppe La Spesa Geom. Salvatore Simonetti