vasca_piccola_via_perpignano

armatura diffusa inferiore: Ø20/20 orizzontale Ø20/20 verticale
armatura diffusa superiore: Ø20/20 orizzontale Ø20/20 verticale
angolo di rotazione in pianta delle armtaure 0°
distanziatori diffusi: 3Ø8/mq

43 40 30

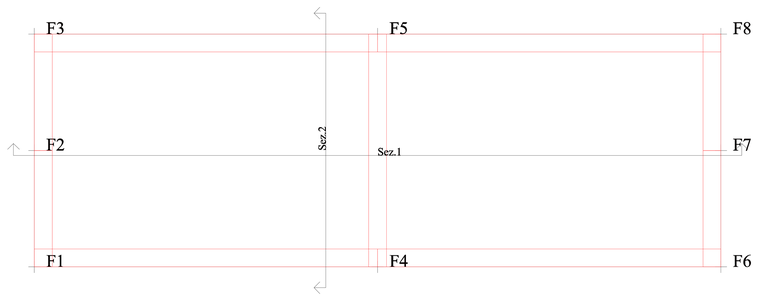


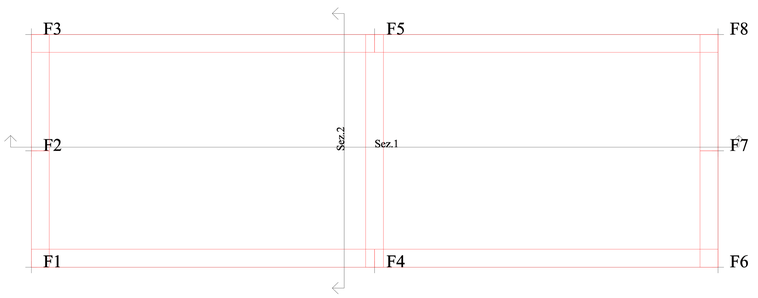


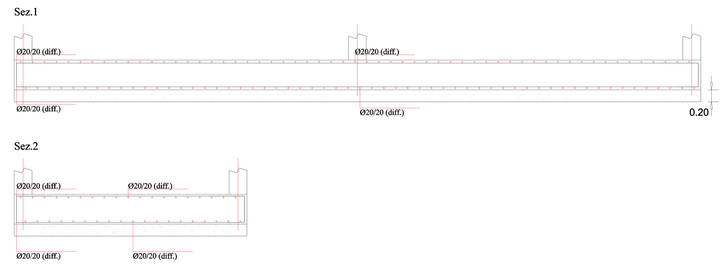


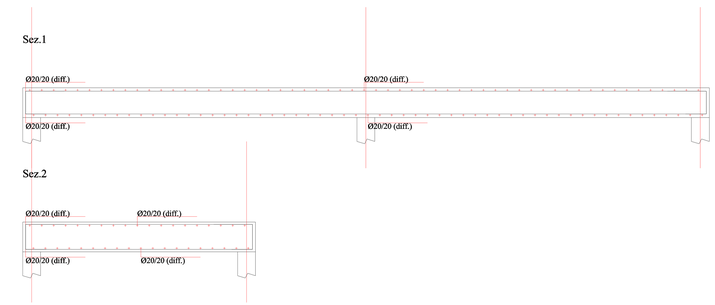


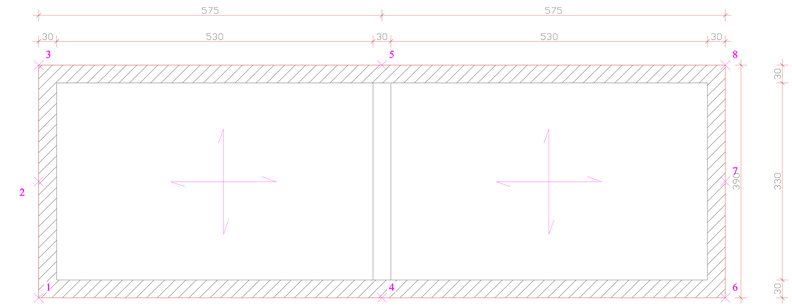


Carpenteria fondazione

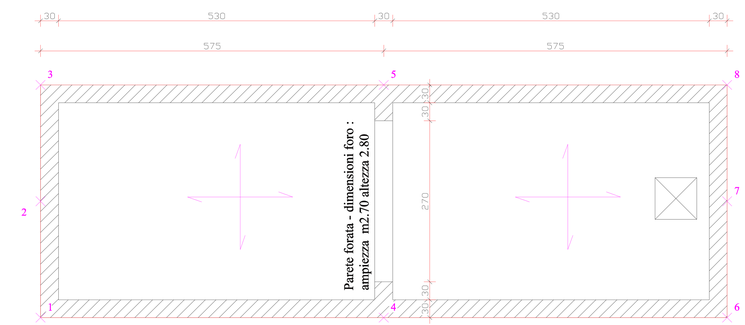


Carpenteria copertura

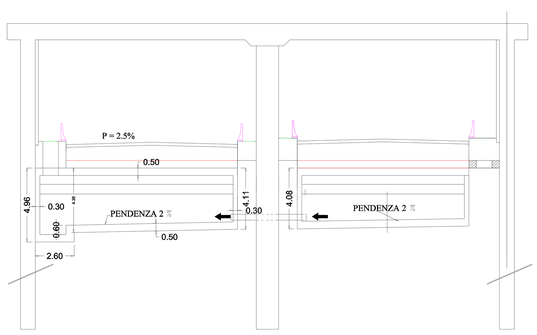


SEZIONE TRASVERSALE VASCHE DI ACCUMULO E SOLLEVAMENTO

SETTO 1-2-3-4-5-6-7-8-9
ARMATURE DIFFUSA VERTICALE Ø14/15cm
ARMATURE DIFFUSA ORIZZONTALE Ø14/15cm
SPILLE DISTANZIATRICI Ø8 11/mq
BARRE VERTICALI D'ANGOLO Ø8
SPILLE AGGIUNTE PER DUTTILITA'Ø10 83/mq (passo verticale 8 cm)

Sezione di base e di sommita'

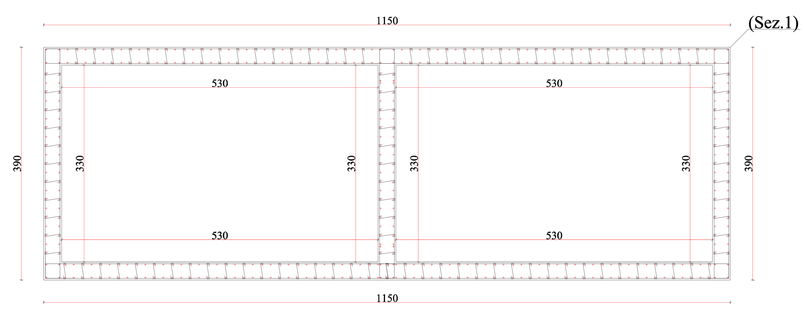


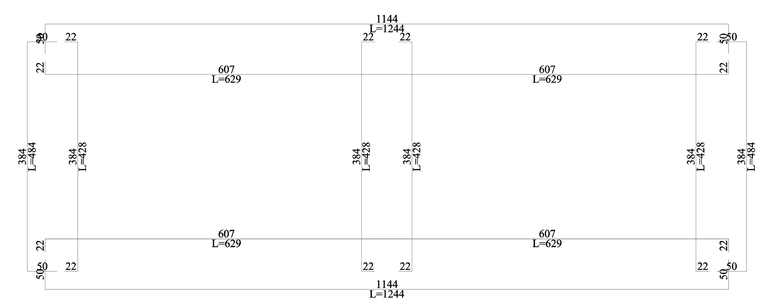


Tabella Materiali

cls Rck 300

ferro Feb 44k controllato

copriferro 3 cm

Sezione da quota -14,0 a quota 246,6 cm dal piano 0

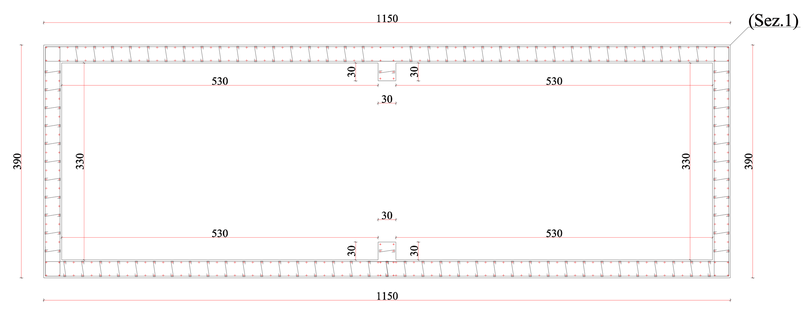


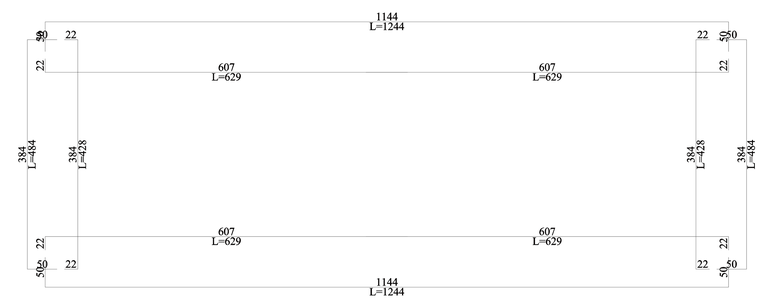


Livello 4 a quota 254,0 cm dal piano 0

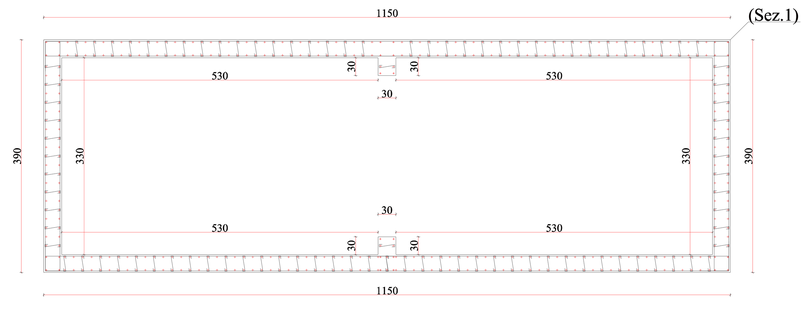


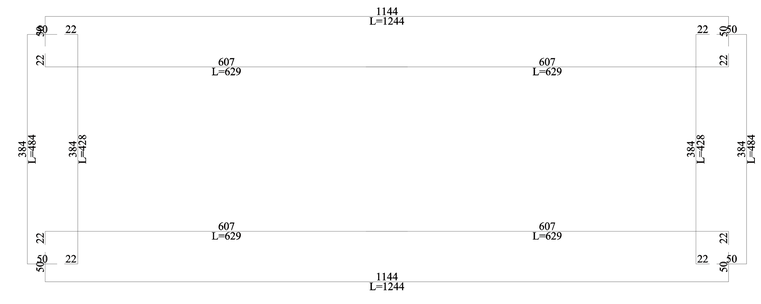


COMUNE DI PALERMO
*Settore Opere Pubbliche*
*Servizio Viabilità*

Progetto per il completamento dei lavori di costruzione del raddoppio della Circonvallazione di Palermo - 2° stralcio - lotto B - da via Altofonte e via Belgio. Decreto di trasferimento del Commissario ad Acta n : 2514 del 24/03/1994. Progetto ex Agensud 32/8/B.

# Progetto svincolo di via Perpignano. Sovrappassi pedonali.

PROGETTO ESECUTIVO

ELABORATO:
Carpenterie e armature vasca piccola impianto di sollevamento

NUMERO TAVOLA:
St.5

SCALA:

DATA:


GRUPPO DI PROGETTAZIONE:
Il Coordinatore:Ing. Massimo Verga
Ing. Marisa Bellomo
Geol.Giuseppe Vinti
E.Geom. Filippo Aragona
E.Geom. Arch.Antonino Salamone
E.Geom. Giovanni Seghini
E.Prog.Dario Gueci
Arch.Gabriella Minaudo

CONSULENTE PER LE STRUTTURE:
Prof. Scibilia Ing. Nunzio

CONSULENTE PER LA GEOTECNICA:
Ing. Giovanni Margiotta

CONSULENTE PER GLI IMPIANTI:
Ing. Edoardo Romano


VISTI:

Rilievo planoaltimetrico: Geom. Giuseppe La Spesa Geom. Salvatore Simonetti